JARVIS

Sistema di immagazzinamento e gestione degli e-data

INDUSTRIA 4.0

- **Connessione macchina - ERP**
- **Analisi dati & *dashboard***
- **Nessun pericolo di *data breach***

JARVIS

L'implementazione di JARVIS dà vita alla cosiddetta ***Smart Factory***, permettendo ad esempio l'interazione e l'interconnessione tra i macchinari e l'**ERP** aziendale.
All'interno delle *Smart Factory* i sistemi di acquisizione monitorano i processi fisici, creano una **copia virtuale della produzione reale** e inviano dati accurati al supervisore.
I dati raccolti sono completamente adattabili alle esigenze del cliente: JARVIS offre la possibilità di memorizzare tutti i dati di produzione, di visualizzarli sotto forma di **grafici analitici** e di filtrarli per formato del prodotto, unità di misura, data, ecc., consentendo di ottenere una **panoramica chiara dell'andamento della produzione nel tempo**.
JARVIS è una ***web app* interrogabile tramite *browser*** che però opera su base locale: non vi è alcun pericolo di *data breach*. I suoi grafici sono di facile lettura e si possono consultare da qualsiasi dispositivo dotato di *browser* (iOS, Android, Windows, ecc.).
JARVIS necessita di un **T-Router** per collegare un computer esterno alla rete della macchina.

T-ROUTER

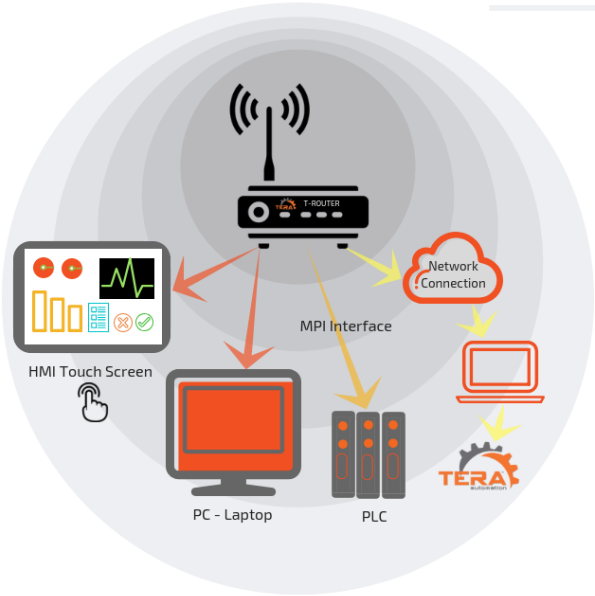

T-Router fornisce un **accesso remoto** ai macchinari di Tera Automation - ovunque essi siano nel mondo - per operazioni di **diagnostica** e **controllo**, per **modifiche** e **aggiornamenti *software***.
Direttamente dal nostro ufficio tecnico possiamo accedere al PLC delle apparecchiature collegate, potendo così analizzare il guasto, risolverlo e aggiornare il *software*.
Questo dispositivo necessita di **connettività internet**, cablata, Wi-Fi o eventualmente tramite scheda SIM, a seconda delle esigenze del cliente.

COME FUNZIONANO

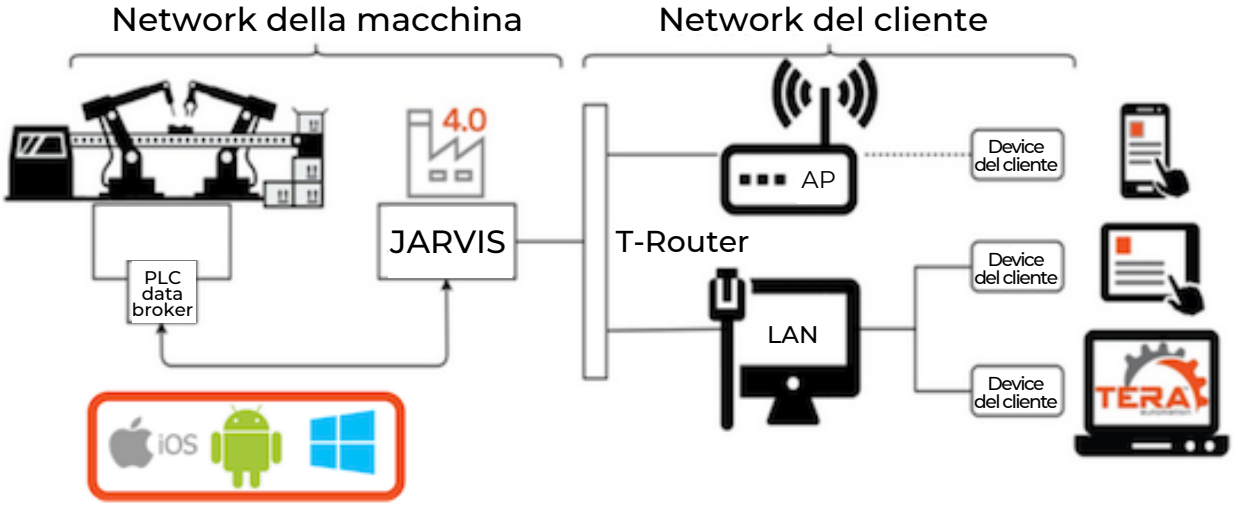

TERA AUTOMATION S.r.l.
Via Romena, 7/9 52014 Loc. Porrena, Poppi (AR) Italy - C.F./IVA 01979320510
Tel +39 0575/536625 – Tel +39 0575/536931
www.tera-automation.com – tera@tera-automation.com